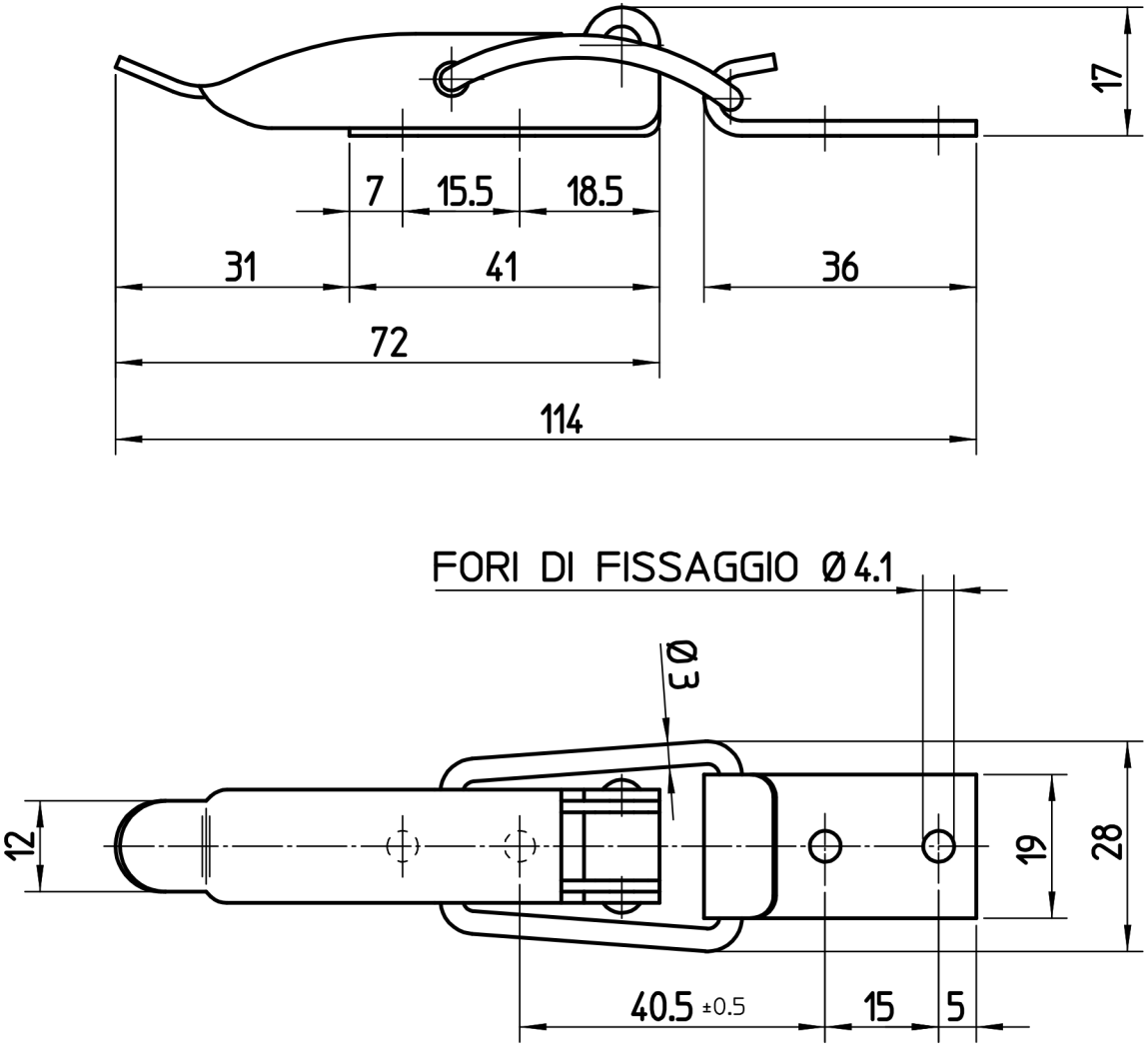
17
7
15.5
18.5
31
41
36
72
114
FORI DI FISSAGGIO Ø 4.1
Ø 3
12
19
28
40.5 ±0.5
15
5